ALICE

NEW

3

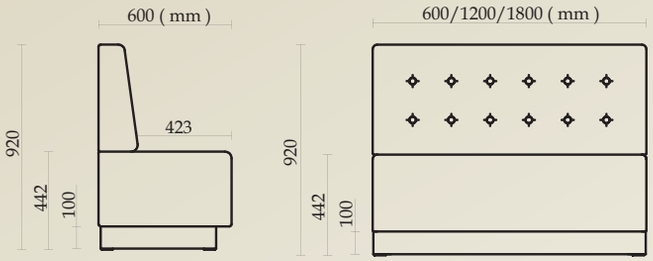

Możliwe wykończenia _ possible finish
_ Mögliche Endausführungen

STANDARD :

Długości modułu: 60, 120 i 180 (cm)
Oparcie - pikowane guzikami
Siedzisko - gładkie
Panel tylny - wigofil czarny
Podstawa : - nogi czarne metalowe - patrz str. 6
- cokół melamina + ślizgacze - alternatywnie
Tkanina - gr. I (patrz s. 150)

ALICE LED

bogata kolorystyka LED`ów

4

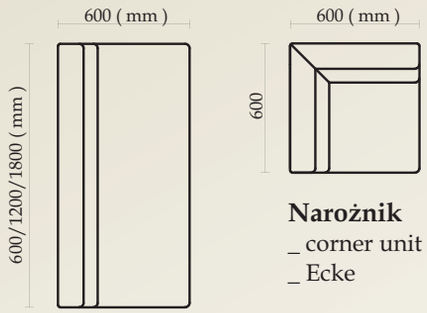

Narożnik
_ corner unit
_ Ecke

SPECJALNE :

- za dodatkową opłatą możliwe specjalne wykończenia (patrz s. 1 - 8 i s. 39 - 40)

ALICE DUO

NEW

5

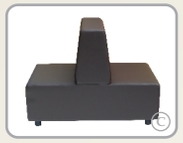

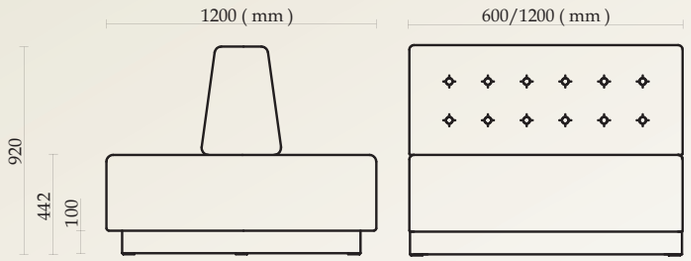

Wersja DUO :
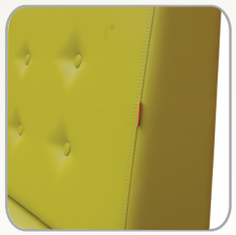
Długość modułów: 60 i 120 (cm) - standard