AMELIA

NEW

6

A B C D E

Wysokość modułu :

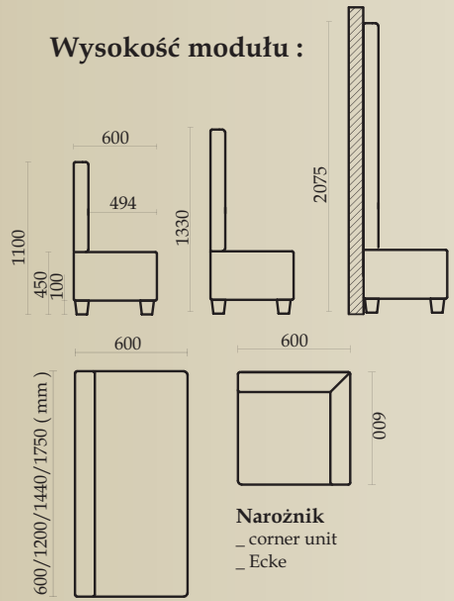

Narożnik
_ corner unit
_ Ecke

UWAGA ! Ilość nóg może się różnić - uzależnione jest to każdorazowo od długości oraz wysokości modułu

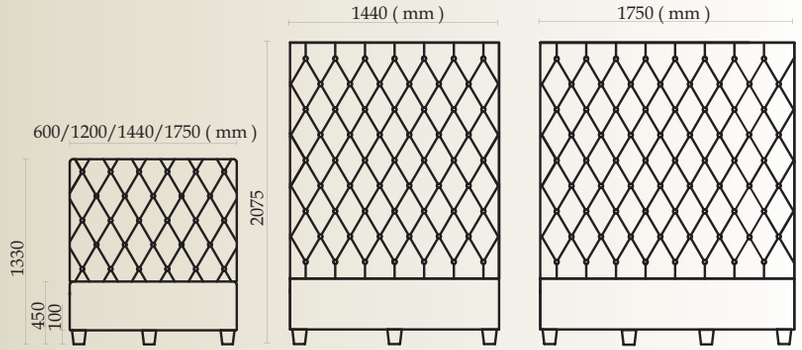

Możliwe wykończenia _ possible finish
_ Mögliche Endausführungen

STANDARD :

Długość modułów: 60, 120, 144 i 175 (cm) - dla wersji pikowanej

Oparcie - przeszycia w karo pikowane guzikami

Tkanina - gr. I (patrz s. 150)

Siedzisko :
- gładkie

Panel tylny - wigofil

Podstawa :
- nogi - z tworzywa (imitacja drewna)
- cokół melamina - alternatywnie

SPECJALNE : - za dodatkową opłatą możliwe specjalne wykończenia (patrz s. 1 - 8 i s. 39 - 40)

Przy wysokosci 2075 zaleca się oparcie o ścianę oraz przymocowanie do podłożą. Maksymalna długość modułu przy tej wysokości to 120 cm

BECKY

NEW

7

A B C D

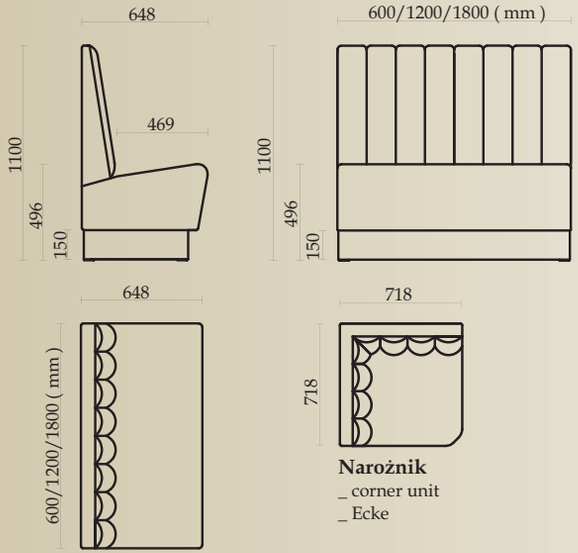

Narożnik
_ corner unit
_ Ecke

STANDARD :

Długość modułów: 60, 120 i 180 (cm)

Oparcie - półwałki pionowe co 15 cm

Siedzisko: - gładkie

Panel tylny - wigofil

Podstawa : - cokół melamina + ślizgacze

Tkanina - gr. I (patrz s. 150)

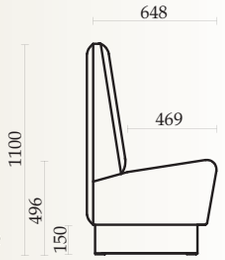

Tapicerowanie z obydwu stron - za dodatkową opłatą

SPECJALNE :

- za dodatkową opłatą możliwe specjalne wykończenia (patrz s. 1 - 8 i s. 39 - 40)

- możliwość wydłużenia modułów o **wielokrotność 15 cm**