CUBE

14

CUBE COKÓŁ

15 wersja specjalna

CUBE COKÓŁ - PRZESZYCIA

16 wersja specjalna

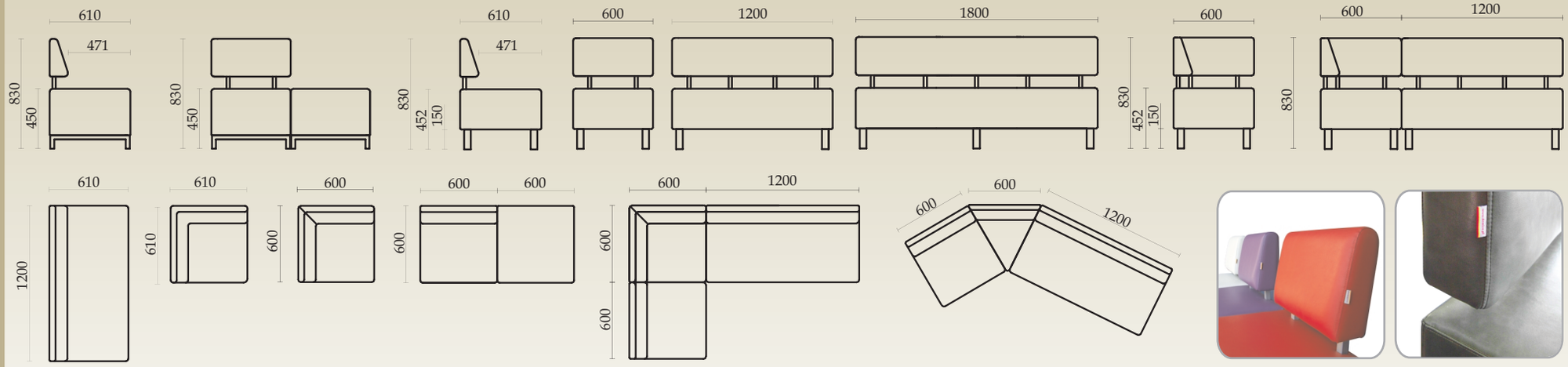

STANDARD :

Długość modułów: 60, 120 i 180 (cm)
Oparcie i siedzisko - gładkie
Panel tylny - tkanina gr. I
Podstawa - nogi metalowe czarne. Ilość nóg może się różnić - uzależnione jest to od długości oraz wysokości modułu
Tkanina - I gr. cenowa (patrz s. 150)

SPECJALNE :

- za dodatkową opłatą możliwe specjalne wykończenia (patrz s. 1 - 8 i s. 39 - 40)