LORD PIK

NEW

31

LORD PRZESZYCIA

32

LORD DUO

NEW

33

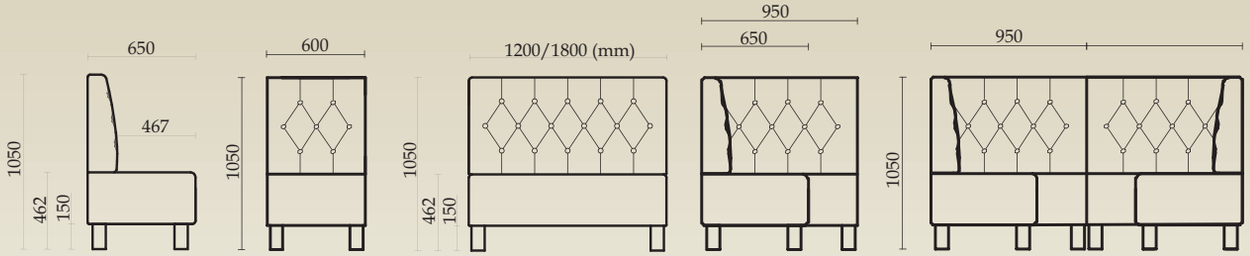

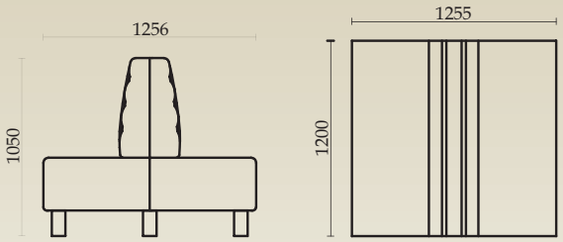

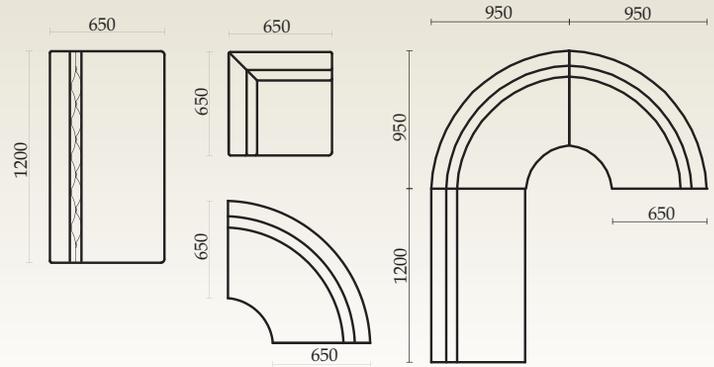

STANDARD :

Długość modułów: - 60, 120 i 180 (cm) - proste
- 60 i 120 (cm) - LORD DUO

Oparcie - przeszycia w kratę lub karo pikowane lub pikowane guzikami.
- alternatywnie przeszycia pionowe lub w karo

Siedzisko - gładkie

Panel tylny - wigofil

Podstawa - nogi bukowe wenge lub metalowe
- cokół melamina - alternatywnie

Tkanina - I gr. cenowa (patrz s. 150)

SPECJALNE :

- za dodatkową opłatą możliwe specjalne wykończenia (patrz s. 1 - 8 i s. 39 - 40)