ORANGE

44

wersja standard

A w. specjalna

B w. specjalna

C z podłokietnikami

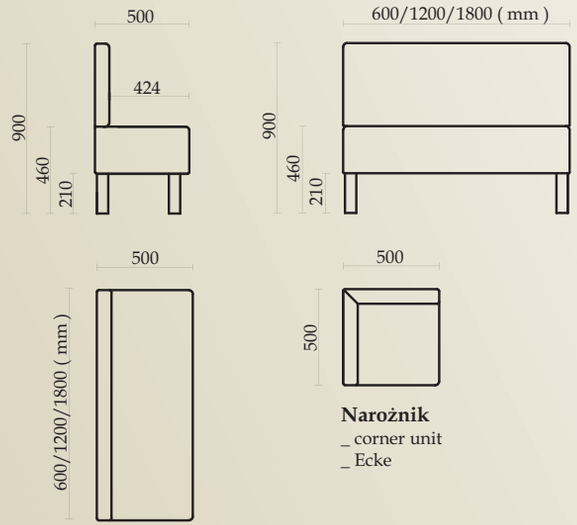

STANDARD :

Długość modułów: 60, 120 i 180 (cm)
Oparcie i siedzisko - gładkie
Panel tylny - wigofil
Podstawa - nogi metalowe czarne
- cokół melamina + ślizgacze - alternatywnie
Tkanina - I gr. cenowa (patrz s. 150)

SPECJALNE :

- za dodatkową opłatą możliwe specjalne wykończenia (patrz s. 1 - 8 i s. 39 - 40)

Podłokietniki :

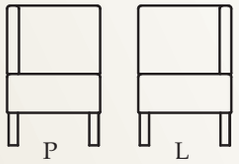

UWAGA ! Ilość nóg może się różnić - uzależnione jest to od długości oraz wysokości modułu. Loża ORANGE - to loża najbardziej ekonomiczna, pozwalająca na maksymalne wykorzystanie przestrzeni (najwęższa)

SONIA BEZ OPARCIA

NEW

45

A

B

C

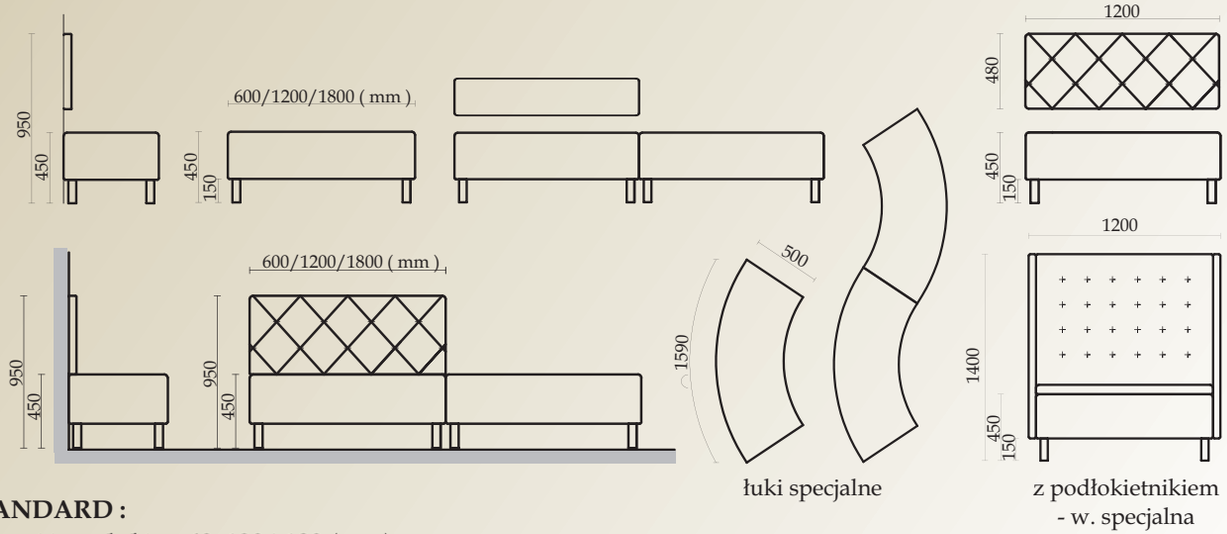

STANDARD :

Długość modułów: 60, 120 i 180 (cm)
Oparcie - wysokość panelu naściennego - do ustalenia - opcja dodatkowa
Siedzisko - gładkie
Panel tylny - tkanina gr. I
Podstawa - nogi metalowe czarne
Tkanina - I gr. cenowa (patrz s. 150)

SPECJALNE :

- za dodatkową opłatą możliwe specjalne wykończenia (patrz s. 1 - 8 i s. 39 - 40)