SOPHIE

NEW

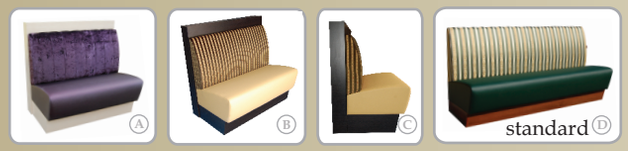

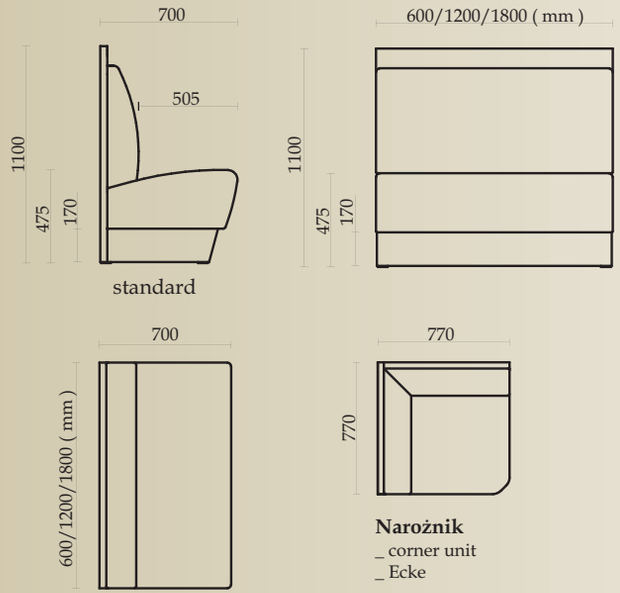

Możliwe wykończenia _ possible finish
_ Mögliche Endausführungen

STANDARD :

Długość modułów: 60, 120 i 180 (cm)
Oparcie i siedzisko - gładkie
Panel tylny - melamina 18 mm
Podstawa - cokół z melaminy + ślizgacze
Tkanina - I gr. cenowa (patrz s. 150)

SPECJALNE :

- za dodatkową opłatą możliwe specjalne wykończenia (patrz s. 1 - 8 i s. 39 - 40)

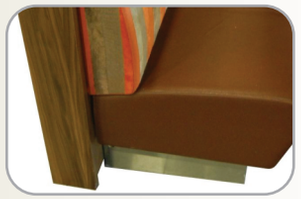

VICTOR

NEW

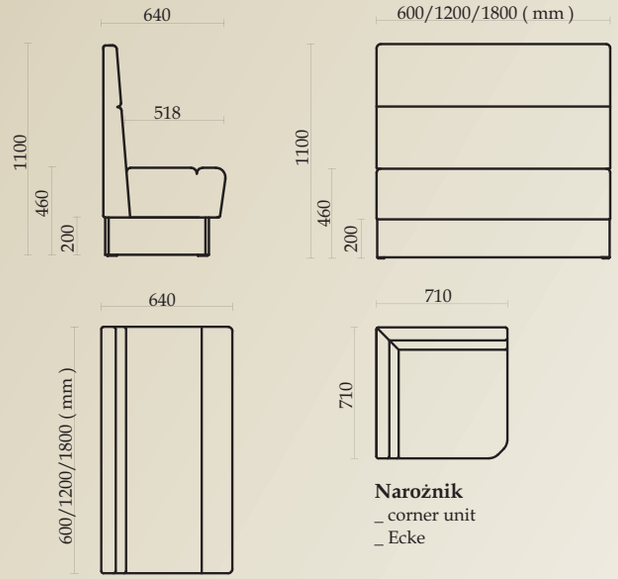

Możliwe wykończenia _ possible finish
_ Mögliche Endausführungen

STANDARD :

Długość modułów: 60, 120 i 180 (cm)
Oparcie i siedzisko - gładkie z wciągnięciami
Panel tylny - wigofil
Podstawa - cokół z melaminy + ślizgacze
- nogi metalowe czarne - alternatywnie
Tkanina - I gr. cenowa (patrz s. 150)

SPECJALNE :

- za dodatkową opłatą możliwe specjalne wykończenia (patrz s. 1 - 8 i s. 39 - 40)